pohjanmaan®
Inspired by Pohjanmaa • Since 1964

**KUVAT**
Luoto tuoli, lakattu tammi - Nubuck 61 -istuin.

# LUOTO

Luoto-ruokatuolissa on mukava istuskella, sillä kaareva selkänoja tarjoaa selälle miellyttävän tuen.
Tuoli on käsityönä valmistettu ja sen runko on kestävää massiivipuuta.

## MUUNNELTAVUUS

- Valitse puuväri
- Valitse verhoilu
- Luoto tuolin runko massiivipuuta, pehmustettu istuin ja selkänoja viilutettua MDF:ää.

## VÄRIVAIHTOEHDOT

Koivu

- Valkoinen, maalattu
- Koivu, lakattu
- Pyökki, petsattu
- Nordic, petsattu
- Ruskea, petsattu
- Tumman ruskea, petsattu
- Harmaa, petsattu

Tammi

- Lakattu tammi
- Musta, petsattu
- Smoked, petsattu
- Nordic, petsattu

pohjanmaan®
Inspired by Pohjanmaa • Since 1964

# LUOTO

**Mitat**
(paino: 5,3 kg)

## TUOLIN MITAT

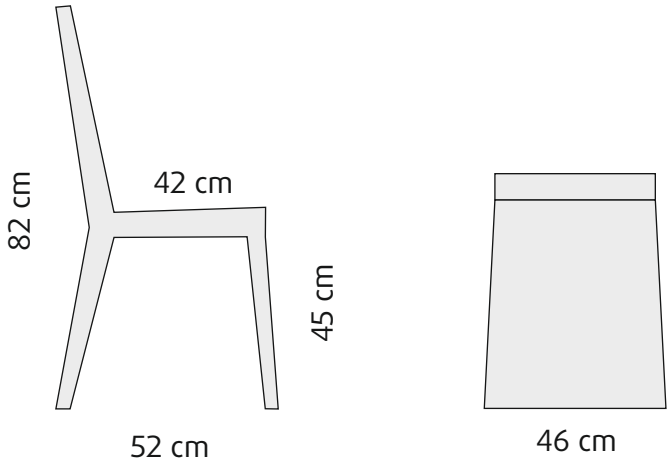


**Kaikki mitat: +/- 5mm**
**www.pohjanmaan.fi**